备注
1、本图尺寸以图上标注为准，不得按比例量取。
2、施工单位在挖掘前须核实，方可施工。如有不符请及时通知设计单位。
3、图纸会审时发现图纸有误，未经正式图纸修改，未经正式图纸修改，不得施工。
4、使用本图时，应同步参阅其它有关图纸及国家现行规范、标准。
5、未图之处执行国家现行有关规范、标准及本地区现行有效的有关规定。

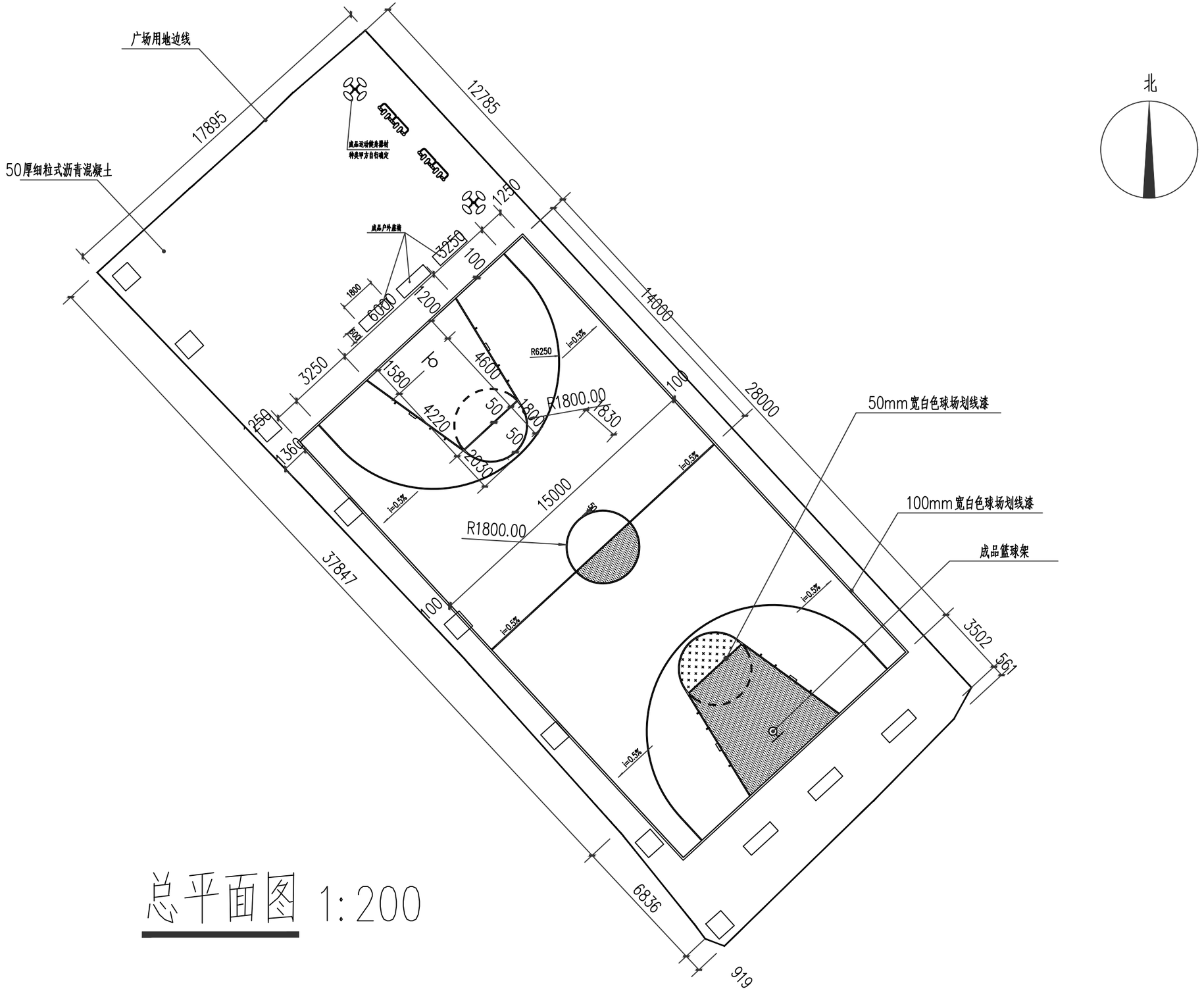

总平面图 1:200

水利行业（灌溉排涝、水土保持、城市防洪、围垦、河道整治、引调水）丙级　风景园林工程设计专项 乙级　环境工程（固体废物处理处置工程）乙级
建筑行业（建筑工程、人防工程）乙级　市政行业（给水工程、排水工程、道路工程、桥梁工程、热力工程）乙级　农林行业（农业综合开发生态工程、营造林工程）乙级

西安大唐土木工程勘测设计研究院有限公司 Xi'an Datang civil engineering survey, design and Research Institute Co., Ltd 建筑 市政 水利 农林 风景园林 环境工程 资质证书编号：A261147865	审定	崔延洲		项目负责	程国栋		校对	程国栋		建设单位	勉县茶店镇人民政府	工程名称	勉县茶店镇小砭河村安置点道路、文化广场翻修提升项目	图名		工程号	2026-021	图号	
	审核	王曼玲		专业负责	王曼玲		设计	陈明				子项名称				图别		日期	2026.3

备注
1、本图尺寸以现场实际为准，不得按比例度量。
2、路基施工完成后，应进行压实度检测，压实度应满足设计要求。
3、施工前应根据地质勘探报告，查明地下管线及构筑物，未经开挖探明，不得进行施工。
4、施工期间，应采取有效措施保证交通安全，并设置明显的安全标志。
5、本图之图纸有效性以出图日期为准，超过一年的图纸应作废处理。

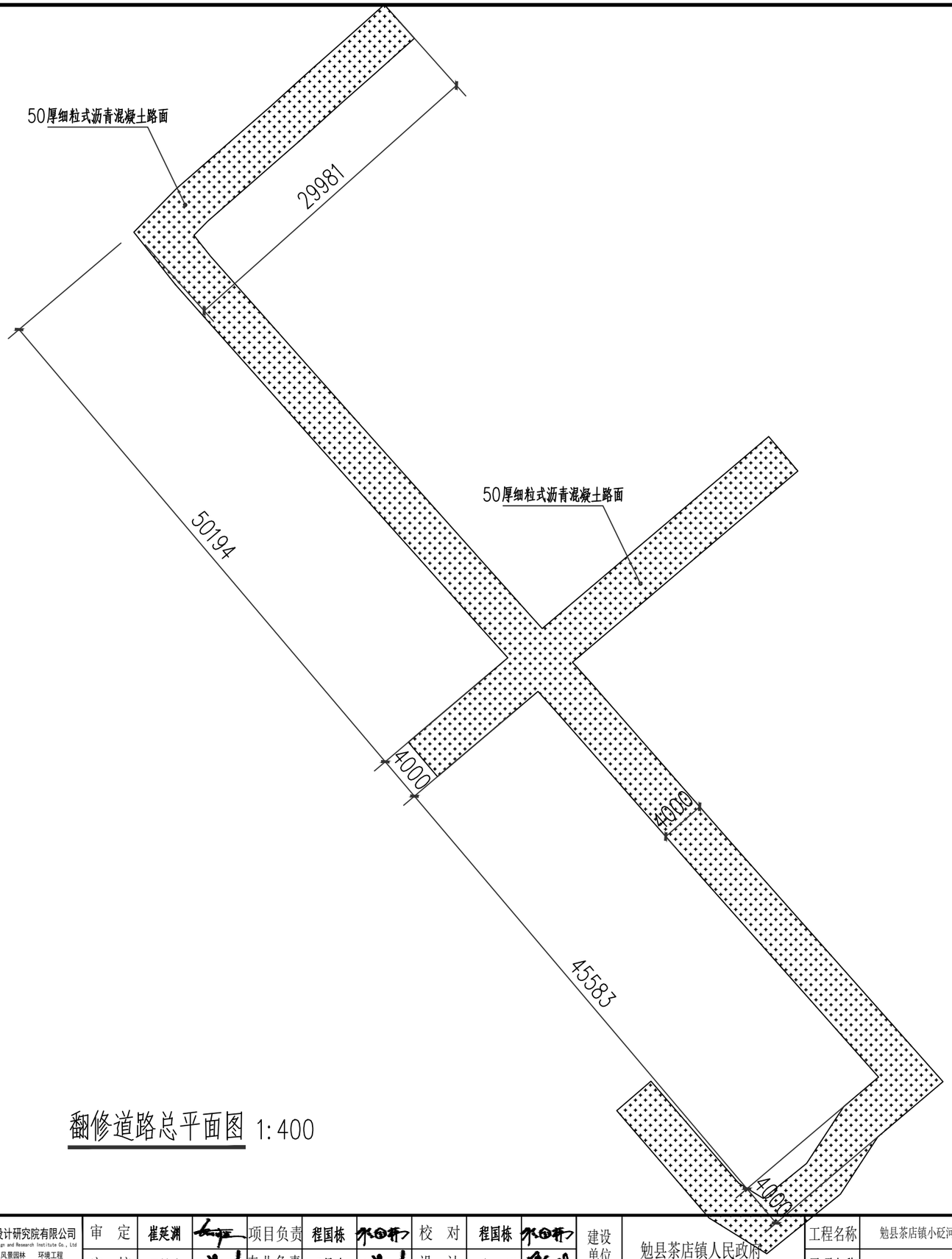

翻修道路总平面图 1:400

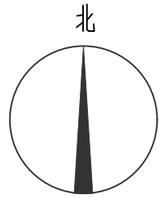

西安大唐土木工程勘测设计研究院有限公司 Xi'an Datang civil engineering survey, design and Research Institute Co., Ltd 建筑 市政 水利 农林 风景园林 环境工程 资质证书编号：A261147865	审定	崔延洲		项目负责	程国栋		校对	程国栋		建设单位	勉县茶店镇人民政府	工程名称	勉县茶店镇小砭河村安置点道路、文化广场翻修提升项目	图名		工程号	2026-021	图号	
	审核	王曼玲		专业负责	王曼玲		设计	陈明				子项名称				图别		日期	2026.3

水利行业（灌溉排涝、水土保持、城市防洪、围垦、河道整治、引调水）丙级　风景园林工程设计专项 乙级　环境工程（固体废物处理处置工程）乙级
建筑行业（建筑工程、人防工程）乙级　市政行业（给水工程、排水工程、道路工程、桥梁工程、热力工程）乙级　农林行业（农业综合开发生态工程、营造林工程）乙级

备注
1、本图尺寸以图上标注为准，不得自行放大。
2、路基地基处理按设计图纸施工，工程施工按规范执行。
3、图纸涉及的所有材料均采用国标、本区标准图纸执行。本区不得自行施工，任何企业及个人自行施工，任何企业及个人自行施工的部分或材料不予认可。
4、使用本图时，应同时参照其它有关图纸及有关图集和标准图集，如发现有任何不妥之处，应及时通知设计人。
5、本图上所注的材料名称上大于等于或等于所注数值的材料（A），小于所注数值的材料（B），或比所注材料名称。

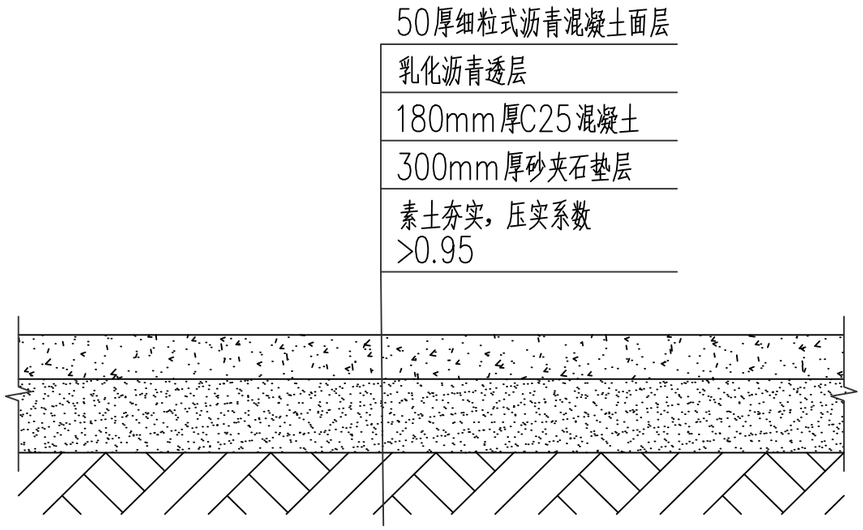

道路翻修做法

道路宽度4.5米，道路长度200米，总计900平方米。
原混凝土路面破除，破除厚度150mm，破除面积900平方米。
挖土方按297立方米计算。

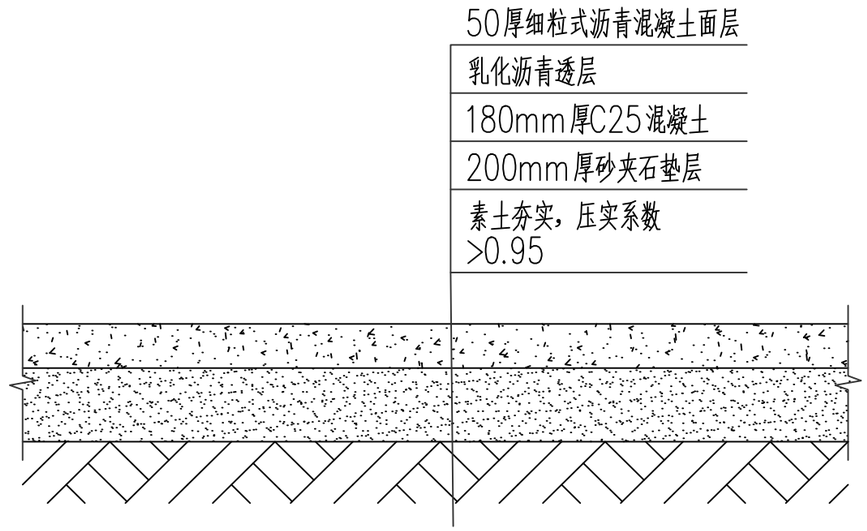

广场翻修做法

广场面积800平方米。
原铺砖广场地面破除，破除厚度100mm，面积800平方米
挖土方按304立方米计算

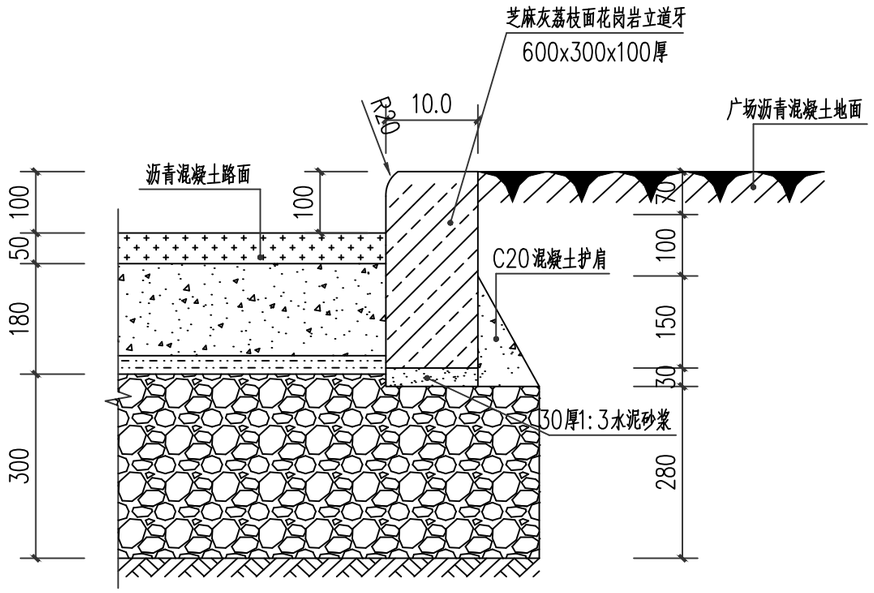

立道牙断面做法 1:10

注：新做道牙长度约46m。

水利行业（灌溉排涝、水土保持、城市防洪、围垦、河道整治、引调水）丙级　风景园林工程设计专项 乙级　环境工程（固体废物处理处置工程）乙级
建筑行业（建筑工程、人防工程）乙级　市政行业（给水工程、排水工程、道路工程、桥梁工程、热力工程）乙级　农林行业（农业综合开发生态工程、营造林工程）乙级

西安大唐土木工程勘测设计研究院有限公司 Xi'an Datang civil engineering survey, design and Research Institute Co., Ltd 建筑 市政 水利 农林 风景园林 环境工程 资质证书编号：A261147865	审定	崔延渊		项目负责	程国栋		校对	程国栋		建设单位	勉县茶店镇人民政府	工程名称	勉县茶店镇小砭河村安置点道路、文化广场翻修提升项目	图名		工程号	2026-021	图号	
	审核	王曼玲		专业负责	王曼玲		设计	陈明				子项名称				图别		日期	2026.3